DIN ISO 2768-1 C'ye Göre Genel Tolerans Ölçüleri / General Tolerances According to DIN ISO 2768-1 C Tolerance in mm							
Ölçüm Aralığı (mm) / Nominal Size Range in mm	0,5 - 3	> 3 - 6	> 6 - 30	> 30 - 120	> 120 - 400	> 400 - 1000	> 1000 - 2000
Toleranslar / Tolarances	± 0,15	± 0,2	± 0,5	± 0,8	± 1,2	± 2	± 3

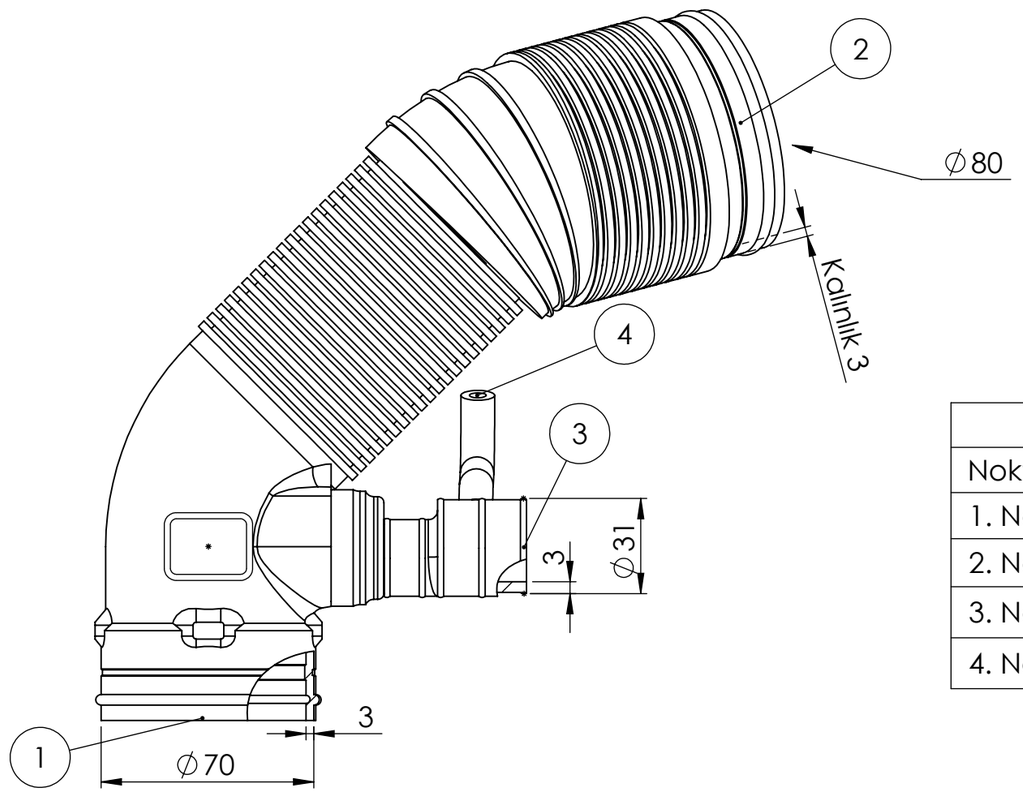

4. Giriş Kesiti

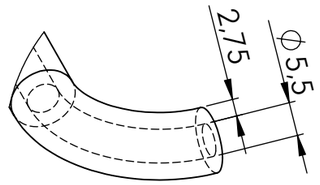

Koordinatlar			
Noktalar	X	Y	Z
1. Nokta	0	0	0
2. Nokta	130	230	-20
3. Nokta	110	50	0
4. Nokta	130	-30	-130

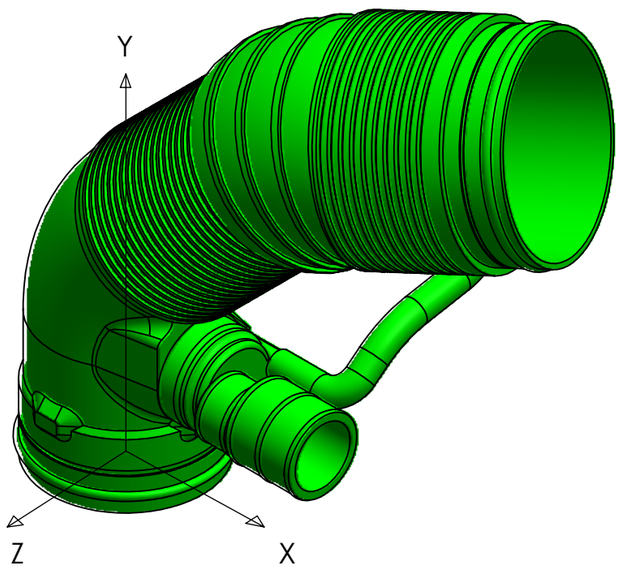

Isı Dayanımı -40 / + 90°

Revizyon Açıklaması	
Rev. No	00

Bu dokumanın tum hakları NARIN KAUCUK SAN. TIC. LTD. ŞTI.'e aittir. NARIN KAUCUK SAN. TIC. LTD. ŞTI.'nın yazılı ıznı olmadan kısmen yada tamamen kullanılamaz. 3 şahıslara verilemez.
All rights of this document reserved by NARIN KAUCUK SAN. TIC. LTD. ŞTI. This drawing can not be copied, distributed and used for any purpase without writtenpermession NARIN KAUCUK SAN. TIC. LTD. ŞTI.

Ölçek / Scale		Toleranslar / Tolerances	Malzeme / Material				Tarih/ Date
mm	1:2	Belirtilmeyen Toleranslalar ISO 2768-C'ye göre alınmalıdır.	PE		Çizen / Drawing by	Y.E. ÖZENDİ	05.02.2021
Sayfa No / Page No	A3		Ağırlık / Weight (gr)	Sertlik / Shore (ShD)	Kontrol Eden / Controlled by	Y.E. ÖZENDİ	05.02.2021
1/1			160	51	Onaylayan / Apploved by	N. TATAR	05.02.2021
narin kauçuk hortum otomotiv paz. san. ve tic. ltd. şti.		Teknik Resim Üzerinden Ölçü Almayınız.	Parça Adı / Açıklama	Part Name / Explanation		Parça Kodu Part Code	
			Hava Filtre Borusu V.W. GOLF IV 1.6, V.W. BORA 1.6, V.W. NEW BEETLE 1.6 AUDI A3 / S3 1.6, SKODA OCTAVIA I - II 1.6, SEAT LEON 1.6 SEAT TOLEDO II 1.6			27618	
						ERP Kodu / ERO Code	
						-	